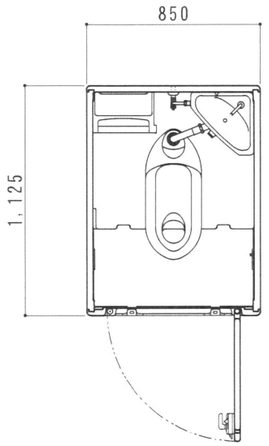

平　面　図　S=1/30

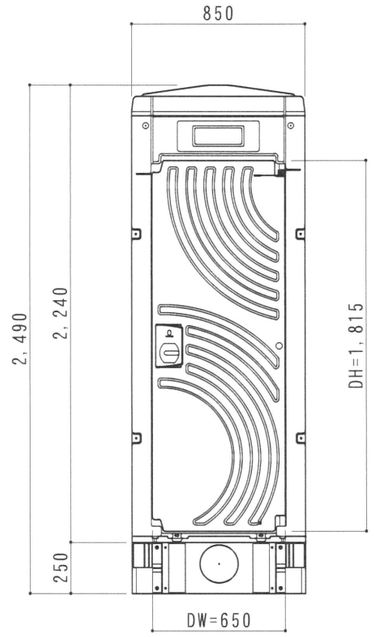

A　立　面　図　S=1/30

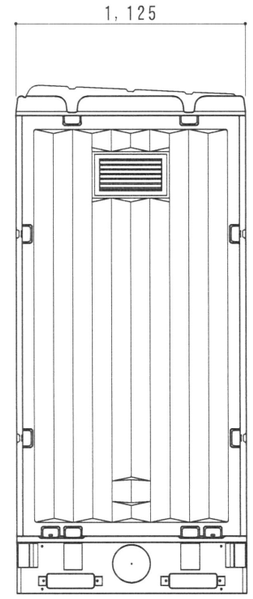

D　立　面　図　S=1/30

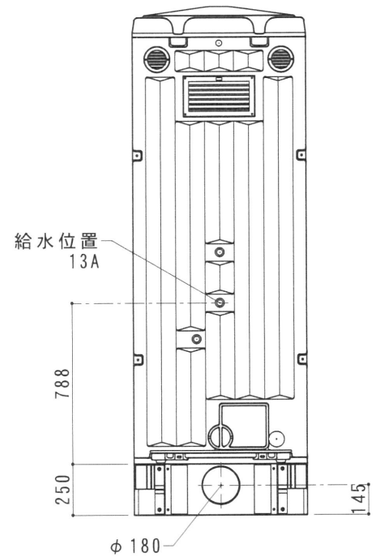

C　立　面　図　S=1/30

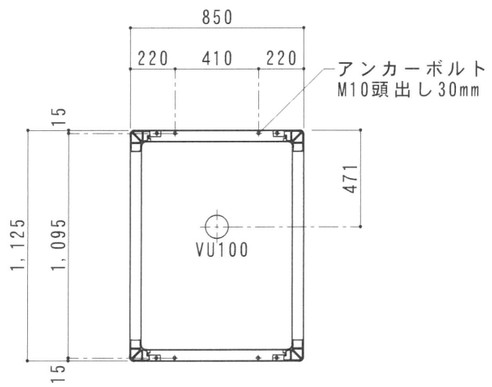

架台底面図　S=1/30

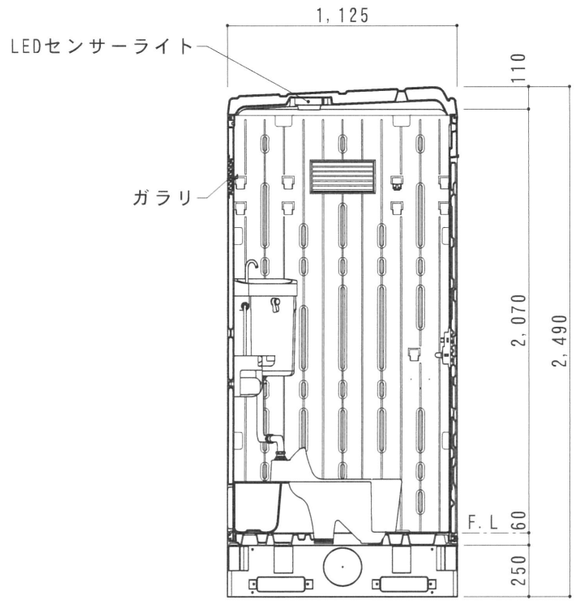

断　面　図　S=1/30

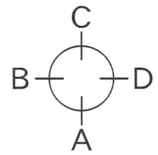

●ＧＸ－ＡＳＤ（水洗）

ルーフ	ポリエチレン製　ダブルウォール（中空）成形品
サイドパネル	ポリエチレン製　ダブルウォール（中空）成形品　t=30mm
バックパネル	ポリエチレン製　ダブルウォール（中空）成形品　t=30mm ガラリ付
フロントパネル	ポリエチレン製　ダブルウォール（中空）成形品　t=40mm
ド　ア （両面デザイン）	ポリエチレン製　ダブルウォール（中空）成形品　t=30mm 自閉装置付（左右開き可能・両面使用可能）
床・土台	ポリエチレン製　ダブルウォール（中空）成形品　t=60mm
衛生器具	陶器製和風洗落し床上給水両用便器　JANIS C416 樹脂製ロータンク
組立ボルト	ステンレス製　M8ボルトナット
附　属　品	多機能棚（脱着式）、GX-Gロック、コートフック×2 ワンタッチペーパーホルダー、LEDセンサーライト ロータンク取付金具
架　　台	水洗樹脂架台　H=250

Hinoya

日付	担当	修正事項
***	***	***

工事名称	担当	設計・製図	検印	御承認印	日付	縮尺	整理番号	図面番号
			大土		2025.10.01	図示		GX-ASD

図面名称　ＧＸ